標準仕様書

使用上の注意　排気ダクトを接続される場合は，装置のダクトに直付しないで間接的に接続し，負荷をかけないようにしてください．又，遮光カバーを設ける時は吸入用開口穴を充分設けてください．

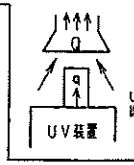

*Q＝1．5～2×q になるよう設定して下さい

*強制排気ダクトの吸い込み口はフード形状か大きめのダクトにして隙間を設けて下さい

※照射装置部

塗装色　アイボリー（マンセル5Y7．2／1．4）
重量　約15Kg

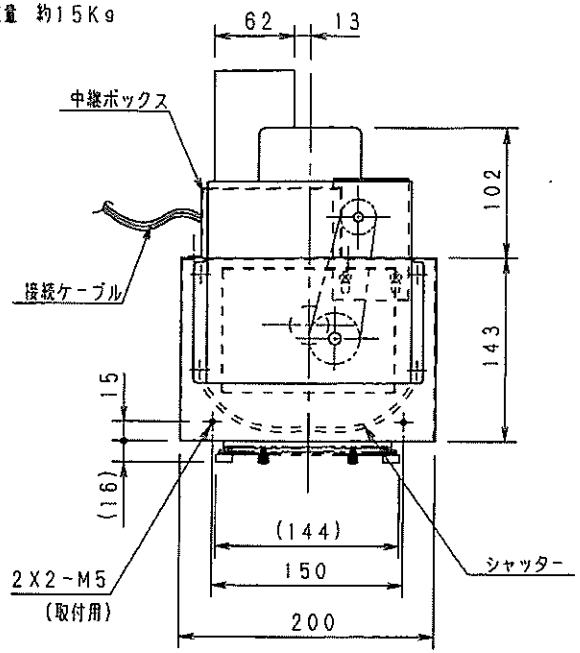

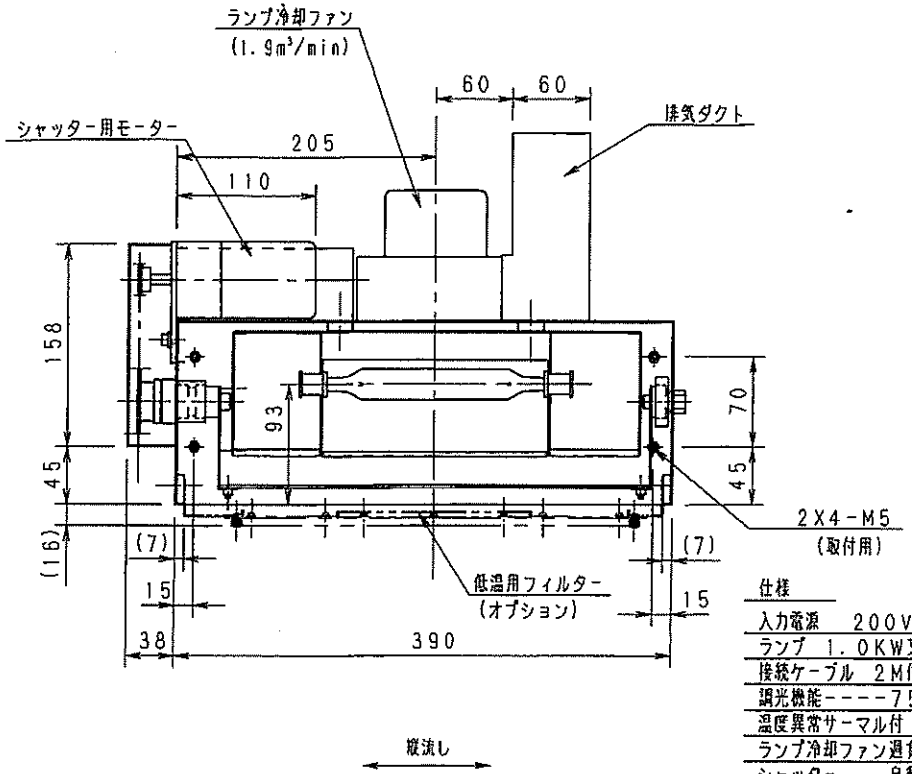

※（）内の寸法はフィルター付の場合の寸法．

仕様

入力電源	200V単相　50／60Hz（トグルスイッチ切替）　15A
ランプ	1．0KW又は1．5KWX1灯
接続ケーブル	2M付（但し，一次側電源ケーブルは付属しておりません）
調光機能	----75％減光スイッチ付（1．5KWのみ）
温度異常サーマル付	
ランプ冷却ファン過負荷検知付	
シャッター	----自動時，外部信号による自動開閉／外部信号ONにて，開

※電源装置部

塗装色　アイボリー（マンセル5Y7．2／1．4）
重量　約32Kg

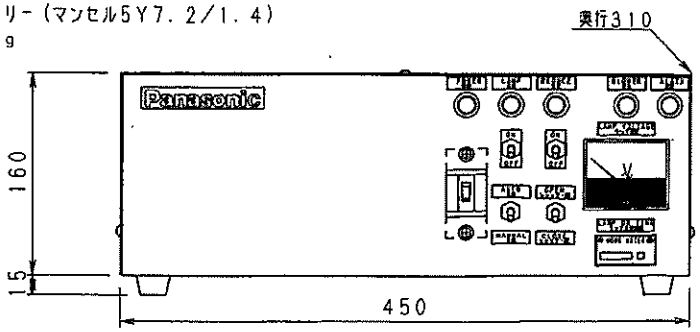

装置品番	フィルター付装置品番	照射器具（品番）	ランプ種類（品番）	有効照射幅 縦流し	有効照射幅 横流し
ANUP8101S	――	高純度アルミ反射鏡 ANUP0151（1kW用）	高圧水銀ランプ 1KW（80W/cm） ANUL10081	50mm	100mm
ANUP8102S	ANUP8102SF	ダイクールオプティカルミラー ANUP0152（1kW用）			
ANUP8103S	――	高純度アルミ反射鏡 ANUP0151（1kW用）	メタルハライドランプ 1KW（80W/cm） ANUM10081		
ANUP8104S	ANUP8104SF	ダイクールオプティカルミラー ANUP0152（1kW用）			
ANUP8151S	――	高純度アルミ反射鏡 ANUP01511（1．5kW用）	高圧水銀ランプ 1.5KW（120W/cm） ANUL15021		
ANUP8152S	ANUP8152SF	ダイクールオプティカルミラー ANUP01521（1．5kW用）			
ANUP8153S	――	高純度アルミ反射鏡 ANUP01511（1．5kW用）	メタルハライドランプ 1.5KW（120W/cm） ANUM15021		
ANUP8154S	ANUP8154SF	ダイクールオプティカルミラー ANUP01521（1．5kW用）			

※ランプ寿命：高圧水銀ランプ・メタルハライドランプの平均寿命は、1，500時間です。